Поршневой импульсный клапан с пневматическим управлением

ASCO numatics

Серия 353
2/2

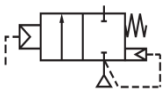

резьбовое или быстросъемное соединение
размер от 3/4” до 1½”

ОСОБЕННОСТИ

- Большая пропускная способность +20% по сравнению с мембранными
- Длительный срок службы
- Малое время открытия/закрытия, обеспечивает экономичную работу
- Высококачественный POM поршень для широкого диапазона температур.
- Конструкция с быстросъемным соединением исключает необходимость нарезки резьбы, сокращает время на установку и обеспечивает большую гибкость присоединения
- Встроенные глушители уменьшают уровень шума, препятствуют попаданию посторонних частиц в клапан
- запатентованная технология, современный дизайн

ОБЩИЕ ХАРАКТЕРИСТИКИ

- перепад давления 0,3-8,5 бар
- температура окружающей среды от -20°C до +85°C
- рабочая среда воздух, от -20°C до +85°C

Наименование	Материал
Корпус	Алюминий
Крышка	Алюминий
Поршень	POM (полиацеталь)
Крепления, болты	Сталь
Уплотнения и диск	NBR (нитрил/буна-н)

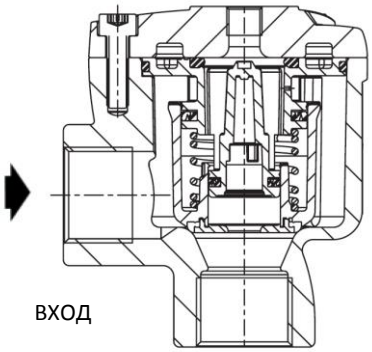

ВАРИАНТЫ КОМПЛЕКТАЦИИ

- Дополнительное быстросъемное соединение, см. ТАБЛИЦУ.
- Высокотемпературная версия (+150 °C) – по заказу.
- Пилотные клапаны от 2 до 12 шт.
- Пилотные клапаны могут оснащаться взрывозащищенными оболочками для взрывобезопасных зон в соответствии с ATEX

УСТАНОВКА

- Клапаны могут устанавливаться в любом положении, что не влияет на их работу.
- Идентификация трубного присоединения:
  G - комбинированная резьба в соответствии с ISO 228/1 и ISO 7/1
  Ø - для быстросъемного соединения.

ТЕХНИЧЕСКИЕ ХАРАКТЕРИСТИКИ

Размер	Резьба пневмовход	Проходное сечение	Перепад давления (бар)		Артикул	Клампо-вый зажим	Запчасти	
			мин.	макс. воздух			Рем-комплект	Поршень
	G	мм						
G – резьбовое соединение								
3/4”	1/8”	28	0,3	8,5	**E353A810**	--	--	C117-271
1”		28	0,3	8,5	**E353A820**	--	--	C117-271
1½”		43	0,3	8,5	**E353A830**	--	--	C117-283
Ø – Кламповое соединение с 1 клампом на входе								
3/4”	1/8”	28	0,3	8,5	**S353A810**	C117-281	C117-279	C117-271
1”		28	0,3	8,5	**S353A820**	C117-282	C117-280	C117-271
1½”		43	0,3	8,5	**S353A830**	C117-290	C117-289	C117-283
Ø – Кламповое соединение с 2 клампами в комплекте								
3/4”	1/8”	28	0,3	8,5	**S353A710**	C117-281	C117-279	C117-271
1”		28	0,3	8,5	**S353A720**	C117-282	C117-280	C117-271
1½”		43	0,3	8,5	**S353A730**	C117-290	C117-289	C117-283

АРХИМЕД ТОРГОВО-ИНЖЕНЕРНЫЙ ЦЕНТР
+7 (495) 788-54-55 • www.airar.ru • info@airar.ru

РЕКОМЕНДУЕМЫЕ ПИЛОТНЫЕ СОЛЕНОИДНЫЕ КЛАПАНЫ (функция 2/2, НЗ)

Импульсный клапан номер по каталогу	Порт пневмо-управления пилота	Рекомендуемые исполнения		
		Диаметр отверстия, мм	Коробка с управляющими клапанами IP65	Отдельный управляющий клапан
S353A710	G 1/8"	3,6	пилотная коробка серии **110** от 2 до 12 пилотов 1/8"	серия 257
S353A720				
S353A810				
S353A820				
E353A810				
E353A820				
S353A730	G 1/4"	5,6	пилотная коробка серии **G20** от 4 до 6 пилотов 1/4"	серия 262 / 272
S353A830				
E353A830				

РАЗМЕРЫ, мм

Рис.1 Резьбовое соединение

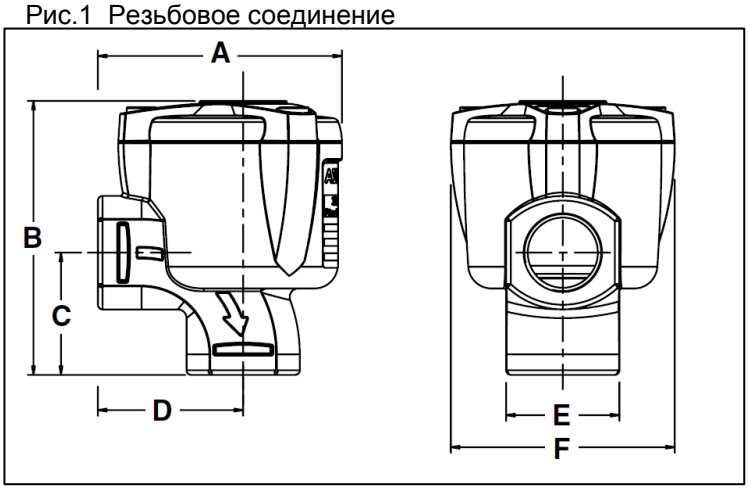

Рис.2. Клампoвое соединение с 1-м клампом

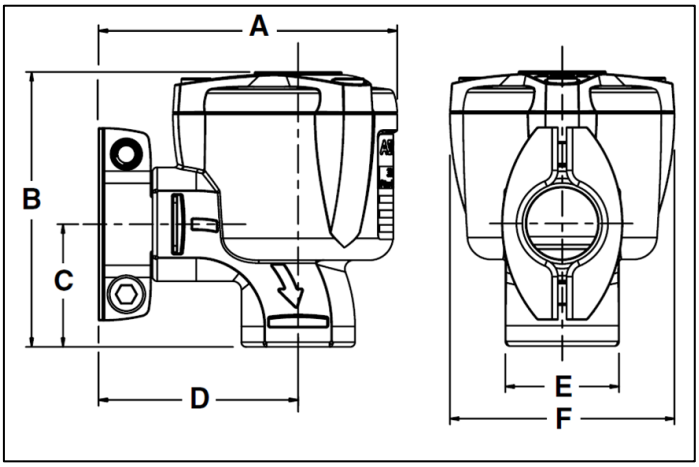

Рис.3 Клампoвое соединение с 2-мя клампами

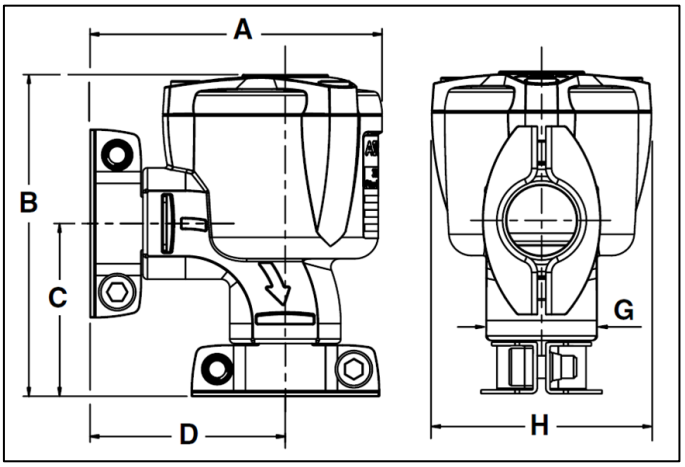

Артикул	A	B	C	D	E	F	Вес, кг	Рисунок
E353A810	84	94	42	50	39	77	0,42	Рис. 1
E353A820	96	100	51	62	46	77	0,53	Рис. 1
E353A830	121	127	60	71	62	112	1,07	Рис. 1
S353A810	103	94	42	69	39	77	0,50	Рис. 2
S353A820	115	100	51	81	46	77	0,59	Рис. 2
S353A830	146	127	60	97	62	112	1,27	Рис. 2
S353A710	103	113	61	69	39	77	0,58	Рис. 3
S353A720	115	119	70	81	46	77	0,65	Рис. 3
S353A730	146	153	86	97	62	112	1,27	Рис. 3