Мембранный импульсный клапан
обжимное уплотнение

- **DP** с электромагнитной катушкой
- **DM** с пневматическим управлением

Серия D

размер от 3/4” до 1” – одноступенчатые
1½” – двухступенчатые

ОСОБЕННОСТИ

- Большая пропускная способность
- Длительный срок службы
- Малое время открытия/закрытия, обеспечивает экономичную работу
- Высококачественная мембрана с повышенным сопротивлением к износу

ОБЩИЕ ХАРАКТЕРИСТИКИ

- перепад давления 0,5-7,5 бар
- рабочая среда воздух, от -20°C до +80°C (CR) (под заказ -40°C)
  от -30°C до +200°C (VITON)

Наименование	Материал
Корпус	Алюминий
Крышка	Алюминий
Мембрана	CR (хлоропрен/неопрен)
Крепления, болты	Сталь
Сердечник, пружина	Нержавеющая сталь
Уплотнения и диск	NBR (нитрил/буна-н)
Экранирующая катушка	Медь
Класс изоляции катушки	H
Разъем катушки	PG 9; DIN 43650 ISO 4400

ЭЛЕКТРИЧЕСКИЕ ХАРАКТЕРИСТИКИ

Стандартное напряжение	Мощность	Класс защиты	Артикул катушки
230V/50Hz	19VA	IP65	**BH10 22050**
24V DC	18W	IP65	**BH10 024DC**

Другие напряжения 24VAC, 115VAC по запросу

ТЕХНИЧЕСКИЕ ХАРАКТЕРИСТИКИ

Артикул	Размер	A	B	C	E	ØF	G	H	I	Вес, кг	Рисунок
DP 20/ DM 20	3/4”	48	90	128	189/131	28,5	48	74	80	1,10/1,10	Рис.1
DP 25/ DM 25	1”	48	90	128	189/131	35	48	74	80	1,00/0,90	Рис.1
DP 40/ DM 40	1½”	66	114	180	264/206	50	66	140	101	2,50/2,30	Рис.2

РАЗМЕРЫ, мм

Рис.1 Обжимное уплотнение от 3/4” до 1”

DP20-DP25

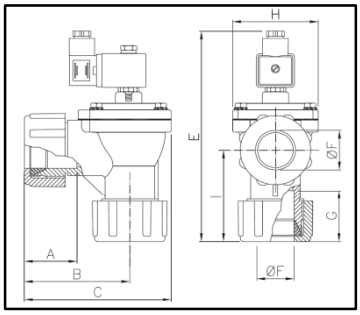

DM20-DM25

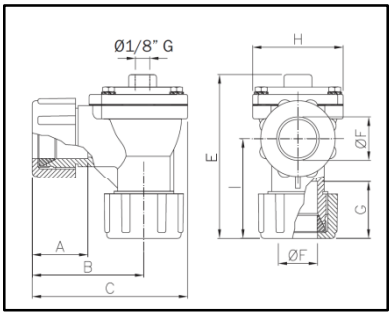

Рис.2. Обжимное уплотнение 1½”

DP40

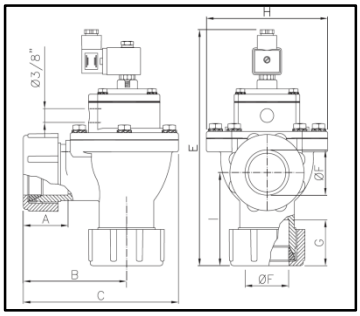

DM40

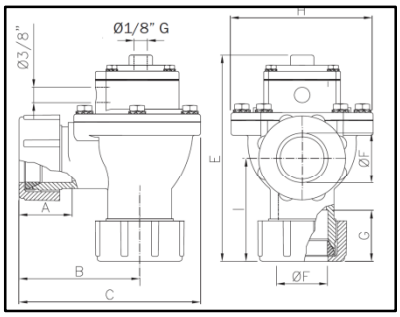

Расход клапанов за импульс, л/мин

Раз-мер	Время, сек	Давление, бар			
		3	**4**	**5**	**6**
¾”	0,1с	29	34	44	54
	0,2с	39	49	59	69
	0,3с	49	64	74	88
1”	0,1с	40	54	63	70
	0,2с	62	78	101	110
	0,3с	78	97	125	144
1½”	0,1с	85	110	140	170
	0,2с	148	192	242	270
	0,3с	191	248	322	350