# Мембранный импульсный клапан

## фланцевое присоединение/обжимная гайка

- **EP** с электромагнитной катушкой
- **EM** с пневматическим управлением

**Серия E**

размер - 1” – одноступенчатые
- 1½” – двухступенчатые

### ОСОБЕННОСТИ

- Большая пропускная способность
- Длительный срок службы
- Малое время открытия/закрытия, обеспечивает экономичную работу
- Высококачественная мембрана с повышенным сопротивлением к износу

### ОБЩИЕ ХАРАКТЕРИСТИКИ

- перепад давления 0,5-7,5 бар
- рабочая среда воздух, от -20°C до +80°C (CR) (под заказ -40°C)
  от -30°C до +200°C (VITON)

| Наименование | Материал |
|---|---|
| **Корпус** | Алюминий |
| **Крышка** | Алюминий |
| **Мембрана** | CR (хлоропрен/неопрен) |
| **Крепления, болты** | Сталь |
| **Сердечник, пружина** | Нержавеющая сталь |
| **Уплотнения и диск** | NBR (нитрил/буна-н) |
| **Экранирующая катушка** | Медь |
| **Класс изоляции катушки** | H |
| **Разъем катушки** | PG 9; DIN 43650 ISO 4400 |

### ЭЛЕКТРИЧЕСКИЕ ХАРАКТЕРИСТИКИ

| Стандартное напряжение | Мощность | Класс защиты | Артикул катушки |
|---|---|---|---|
| **230V/50Hz** | 19VA | IP65 | **BH10 22050** |
| **24V DC** | 18W | IP65 | **BH10 024DC** |

Другие напряжения 24VAC, 115VAC по запросу

### ТЕХНИЧЕСКИЕ ХАРАКТЕРИСТИКИ

| Артикул | ØC | A | B | ØD | F | G | I | L | M | N | ØE | Вес, кг | Рис. |
|---|---|---|---|---|---|---|---|---|---|---|---|---|---|
| **EP 25/ EM 25** | 1” | 60 | 82 | 9 | 82 | 74 | 119 | 106 | 217/159 | 81 | 1½” | 1,00/0,90 | Рис.1 |
| **EP 40/ EM 40** | 1½” | 72 | 99 | 11 | 96 | 140 | 160 | 115 | 278/220 | 96 | 2” | 2,30/2,10 | Рис.2 |

### РАЗМЕРЫ, мм

Рис.1 Фланцевое присоединение 1”

EP25

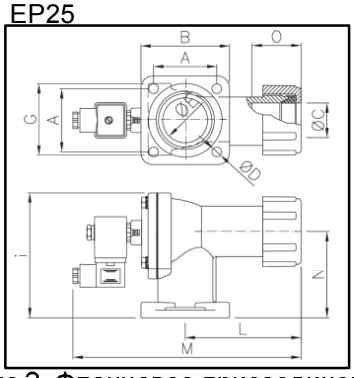


EM25

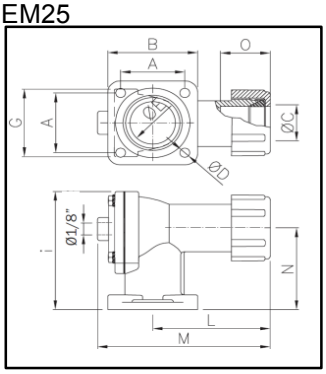


Рис.2. Фланцевое присоединение 1½”

EP40

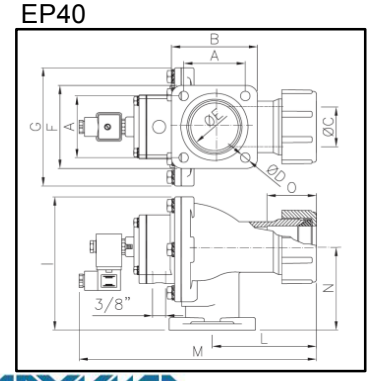


EM40

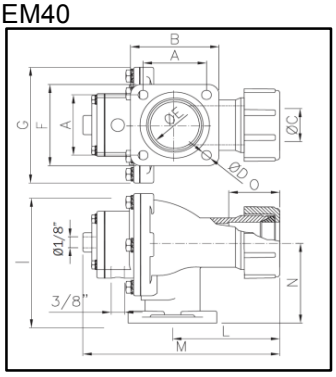



АРХИМЕД ТОРГОВО-ИНЖЕНЕРНЫЙ ЦЕНТР
+7 (495) 788-54-55 • www.airar.ru • info@airar.ru