Мембранный импульсный клапан
встраиваемый в ресивер

- **SQP** с электромагнитной катушкой
- **SQM** с пневматическим управлением

Серия SQ

размер - 1” – одноступенчатые
- от 1½” до 4” – двухступенчатые

ОСОБЕННОСТИ
- Большая пропускная способность
- Длительный срок службы
- Малое время открытия/закрытия, обеспечивает экономичную работу
- Высококачественная мембрана с повышенным сопротивлением к износу

ОБЩИЕ ХАРАКТЕРИСТИКИ
- перепад давления 0,5-7,5 бар
- рабочая среда воздух, от -20°C до +80°C (CR) (под заказ -40°C)
  от -30°C до +200°C (VITON)

Наименование	Материал
Корпус	Алюминий
Крышка	Алюминий
Мембрана	CR (хлоропрен/неопрен)
Крепления, болты	Сталь
Сердечник, пружина	Нержавеющая сталь
Неподвижный сердечник	Нержавеющая сталь
Уплотнения и диск	NBR (нитрил/буна-н)
Экранирующая катушка	Медь
Класс изоляции катушки	H
Разъем катушки	PG 9; DIN 43650 ISO 4400

ЭЛЕКТРИЧЕСКИЕ ХАРАКТЕРИСТИКИ

Стандартное напряжение	Мощность	Класс защиты	Артикул катушки
230V/50Hz	19VA	IP65	**BH10 22050**
24V DC	18W	IP65	**BH10 024DC**

Другие напряжения 24VAC, 115VAC по запросу

ТЕХНИЧЕСКИЕ ХАРАКТЕРИСТИКИ

Артикул	ØA	ØB	ØC	ØD	ØE	ØM	F	G	H	I	L	Вес, кг	Рис.
SQP 25/ SQM 25	1”	41	62	104	116	92	25	31	20	136/78	6,2	0,70/0,50	Рис.1
SQP 35/ SQM 35	1½”	57	80	114	9	130	42	26	162/104	-	-	1,60/1,40	Рис.2
SQP 50/ SQM 50	2”	83	126	175	195	-	39	60	20	211/153	11	2,40/2,20	Рис.3
SQP 65/ SQM 65	2½”	107	161	225	247	-	44	35	27	205/147	11	3,90/3,70	Рис.3
SQP 75/ SQM 75	3”	107	161	225	247	-	44	35	27	205/147	11	3,90/3,70	Рис.3
SQP100/SQM100	4”	107	161	225	247	-	44	35	27	205/147	11	3,90/3,70	Рис.3

РАЗМЕРЫ, мм

Рис.1 Встраиваемый клапан 1”
SQM25 SQP25

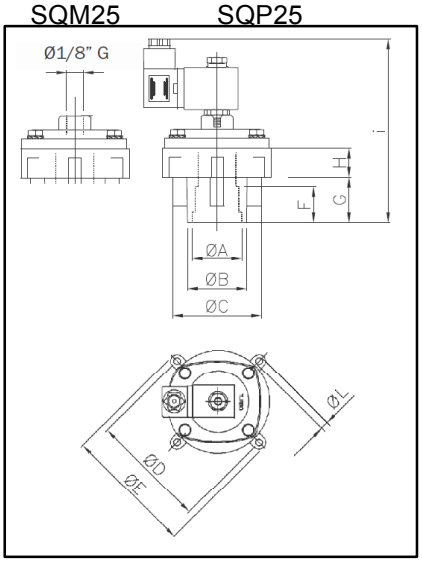

Рис.2 Встраиваемый клапан 1½”
SQM35 SQP35

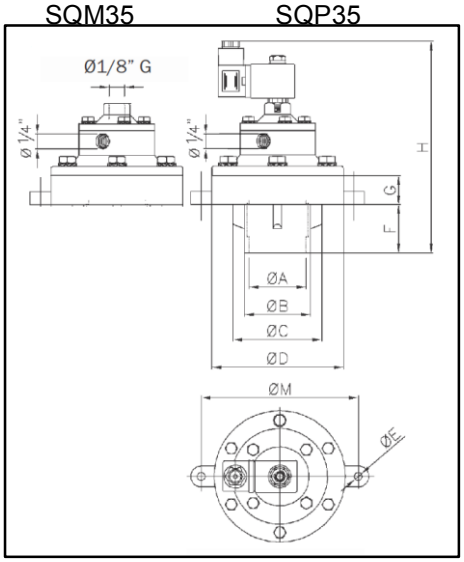
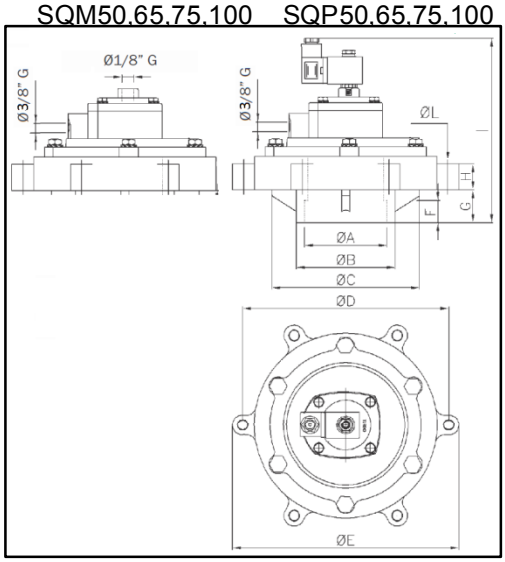
Рис.3 Клапан 2”,2½”,3”,4”
SQM50,65,75,100 SQP50,65,75,100